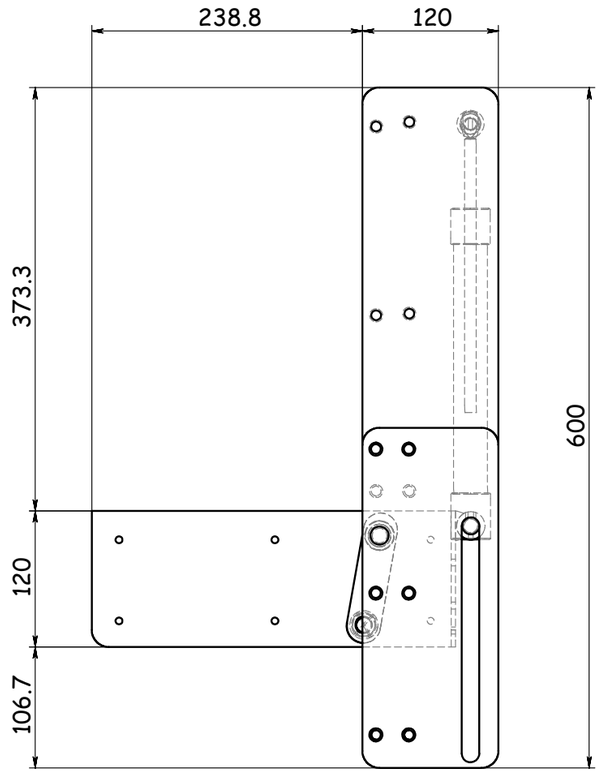
238.8
120
373.3
120
106.7
600

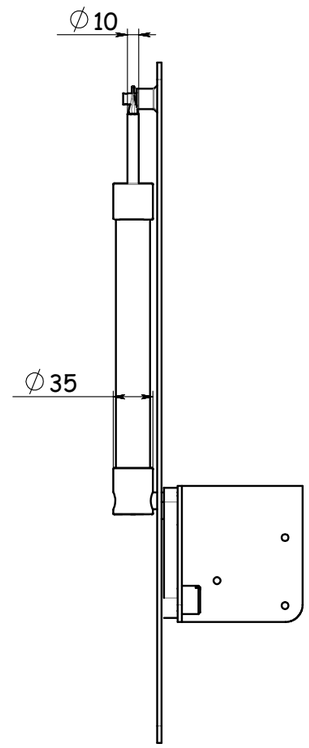
∅10
∅35

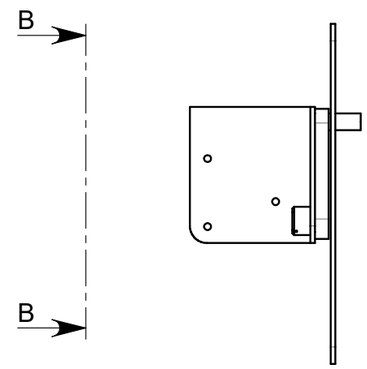
B
B

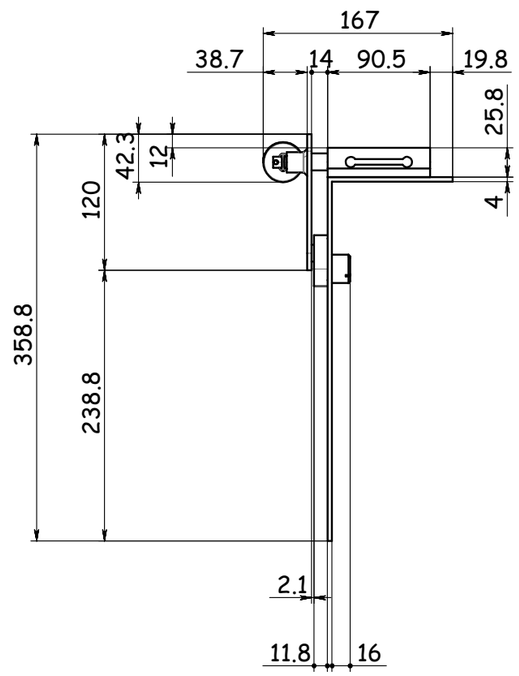
167
38.7
14
90.5
19.8
25.8
42.3
12
4
120
358.8
238.8
2.1
11.8
16

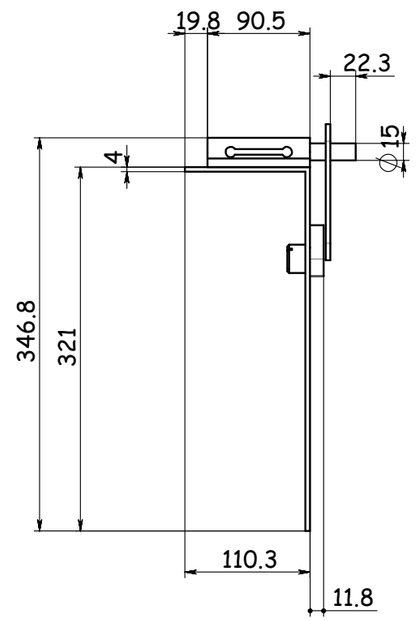
19.8
90.5
22.3
∅15
4
346.8
321
110.3
11.8

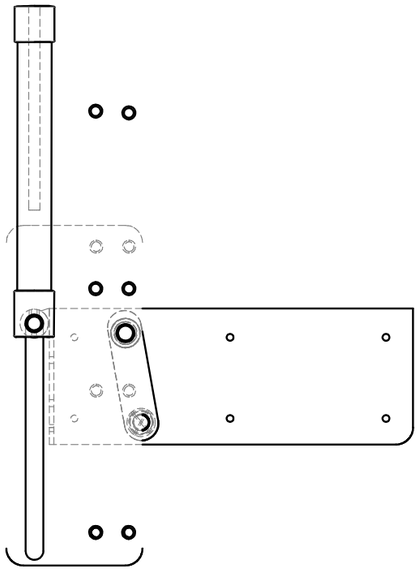

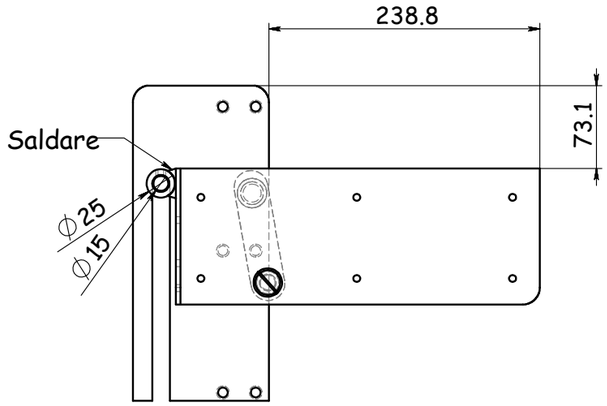

SEZIONE B-B

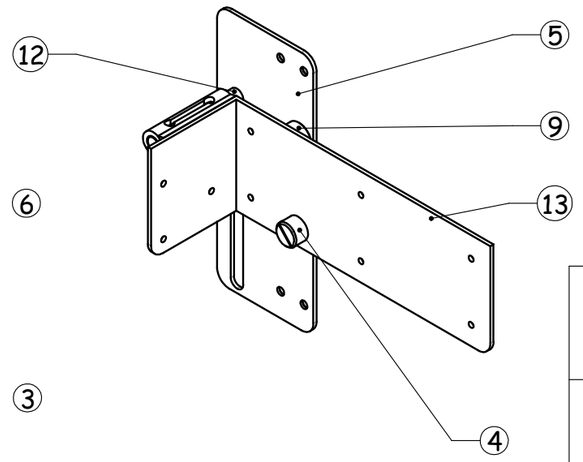

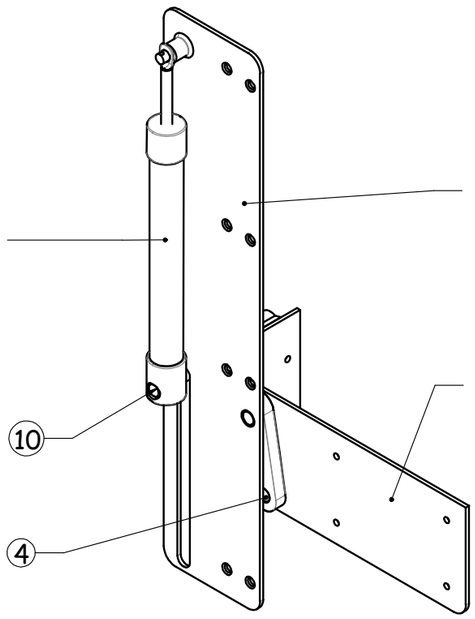

N.	Descrizione	Peso [Kg]	Qt.	Materiale	n° Dis.	Nome File
3	Squadra SX	1.579	1	Acciaio al carbonio semplice	334451	T519 3344Q A00
4	Perno biella/squadra	0.086	2	Acciaio al carbonio semplice	334458	T519 3344L A00
5	Piastra corta	0.996	1	Acciaio al carbonio semplice	334455	T519 3344B A00
6	Piastra Lunga	2.159	1	Acciaio al carbonio semplice	334452	T519 3344H A00
10	Paletto Lungo	0.197	1	Acciaio al carbonio semplice	334460	T519 3344M A00
12	Paletto corto	0.180	1	Acciaio al carbonio semplice	334459	T519 PERNO A00
13	Squadra DX	1.579	1	Acciaio al carbonio semplice	334450	T519 3344Q A00

Modifica	Descrizione	Data
E	-	-
D	-	-
C	-	-
B	-	-
A	-	-

N°pezzi -	Peso [Kg] 7.88	Autore disegno Giorgio Vecchio	Scala 1:5	Data disegno -
Materiale -	Tratt. protettivo e finitura superficiale -	Autore 3D Giorgio Vecchio	A2	
Descrizione Cerniera SX per letto ribaltabile (acciaio) cod. 334401 LH Pulman bed hinges (steel) cod. 334401		Nome File Dis:T519 3344 B02 Nome File 3D:T519 3344 A00		Tolleranza gen -
		Commessa -	N° Disegno 334401	

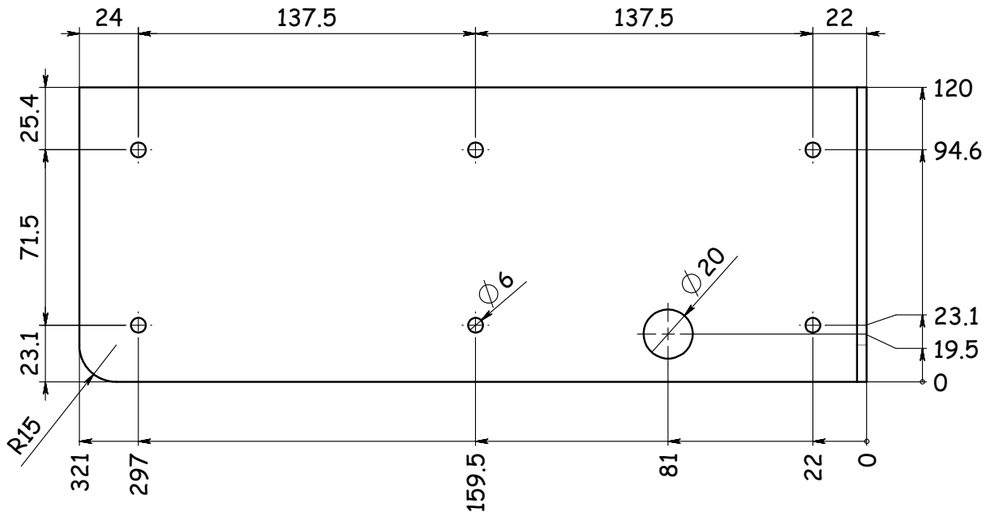

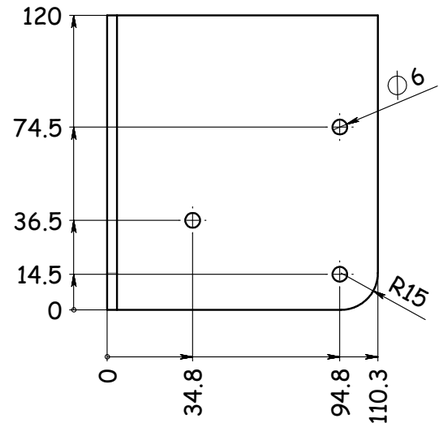

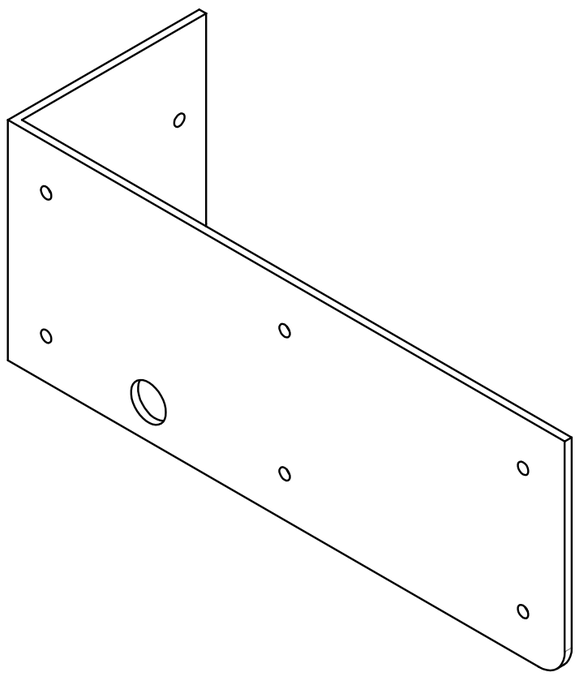

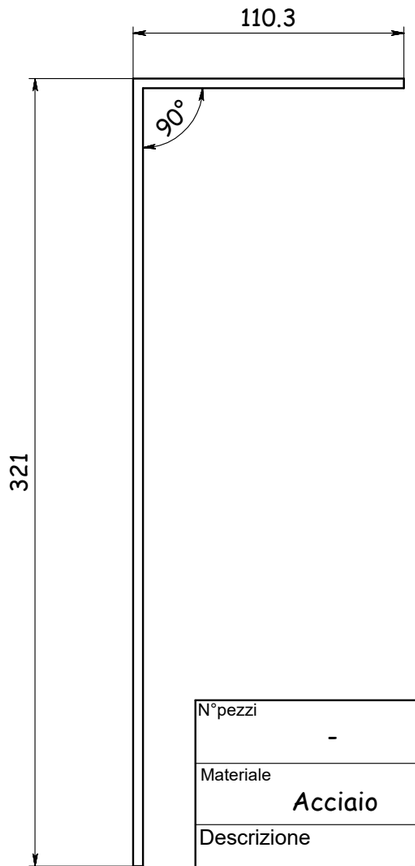

Versione SX
Versione DX specchiata

Modifica	Descrizione	Data
E	-	-
D	-	-
C	-	-
B	-	-
A	-	-

N°pezzi -	Peso [g] 1.579	Autore disegno Giorgio Vecchio	Scala 1:2.5	Data disegno -
Materiale Acciaio	Tratt. protettivo e finitura superficiale -	Autore 3D Giorgio Vecchio	A3	
Descrizione Squadra SX		Nome File Dis: T519 3344 B02 Nome File 3D: T519 3344Q A00		Tolleranza gen -
		Commessa -	N° Disegno 334451	

via Roma 321/2 - 16030 Pieve Ligure (GE)
Tel/Fax 0103463132
giove72@tiscali.it - www.absolute2001.it

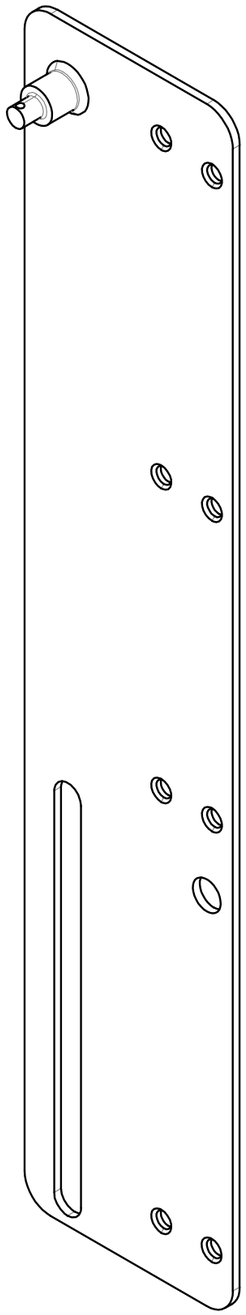

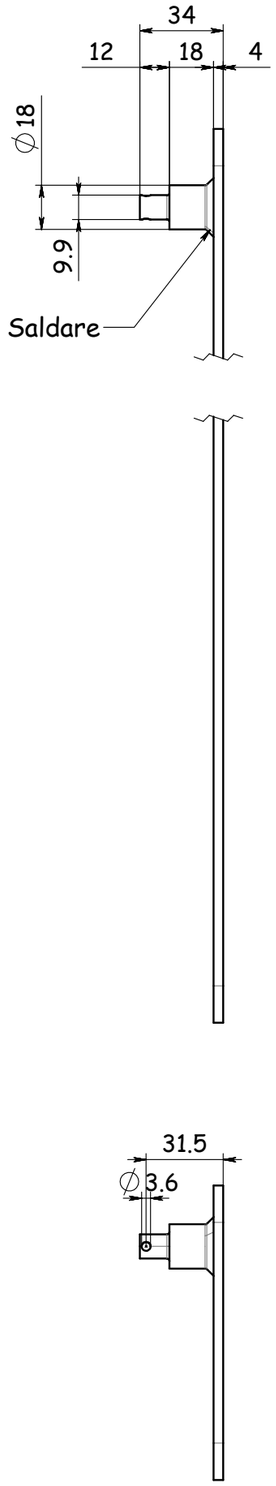

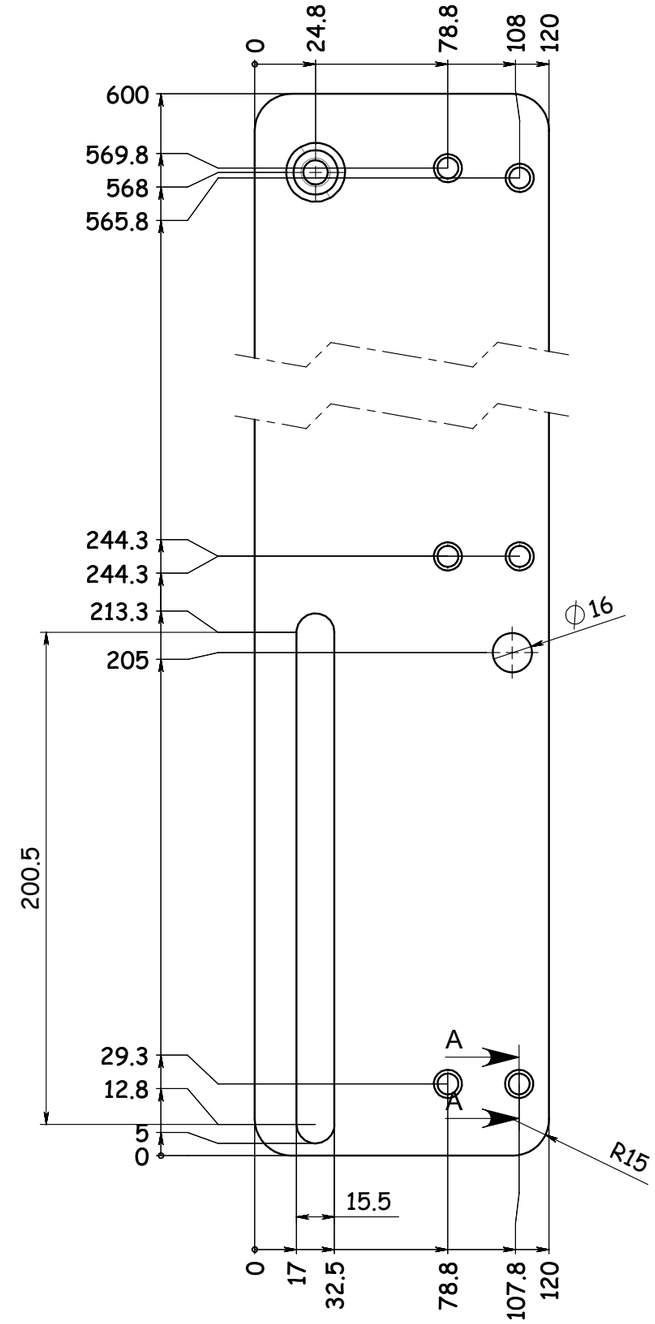

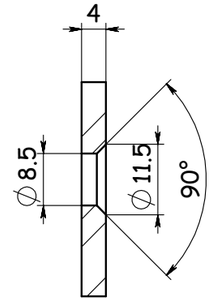

SEZIONE A-A
SCALA 1 : 1

Modifica	Descrizione	Data
E	-	-
D	-	-
C	-	-
B	-	-
A	-	-

N°pezzi -	Peso [g] 2.159	Autore disegno Giorgio Vecchio	Scala 1:2.5	Data disegno -
Materiale Acciaio	Tratt. protettivo e finitura superficiale -	Autore 3D Giorgio Vecchio	A3	
Descrizione Piastra Lunga		Nome File Dis: T519 3344 B02 Nome File 3D: T519 3344H A00		Tolleranza gen -
		Commessa -	N° Disegno 334452	

via Roma 321/2 - 16030 Pieve Ligure (GE)
Tel/Fax 0103463132
giove72@tiscali.it - www.absolute2001.it

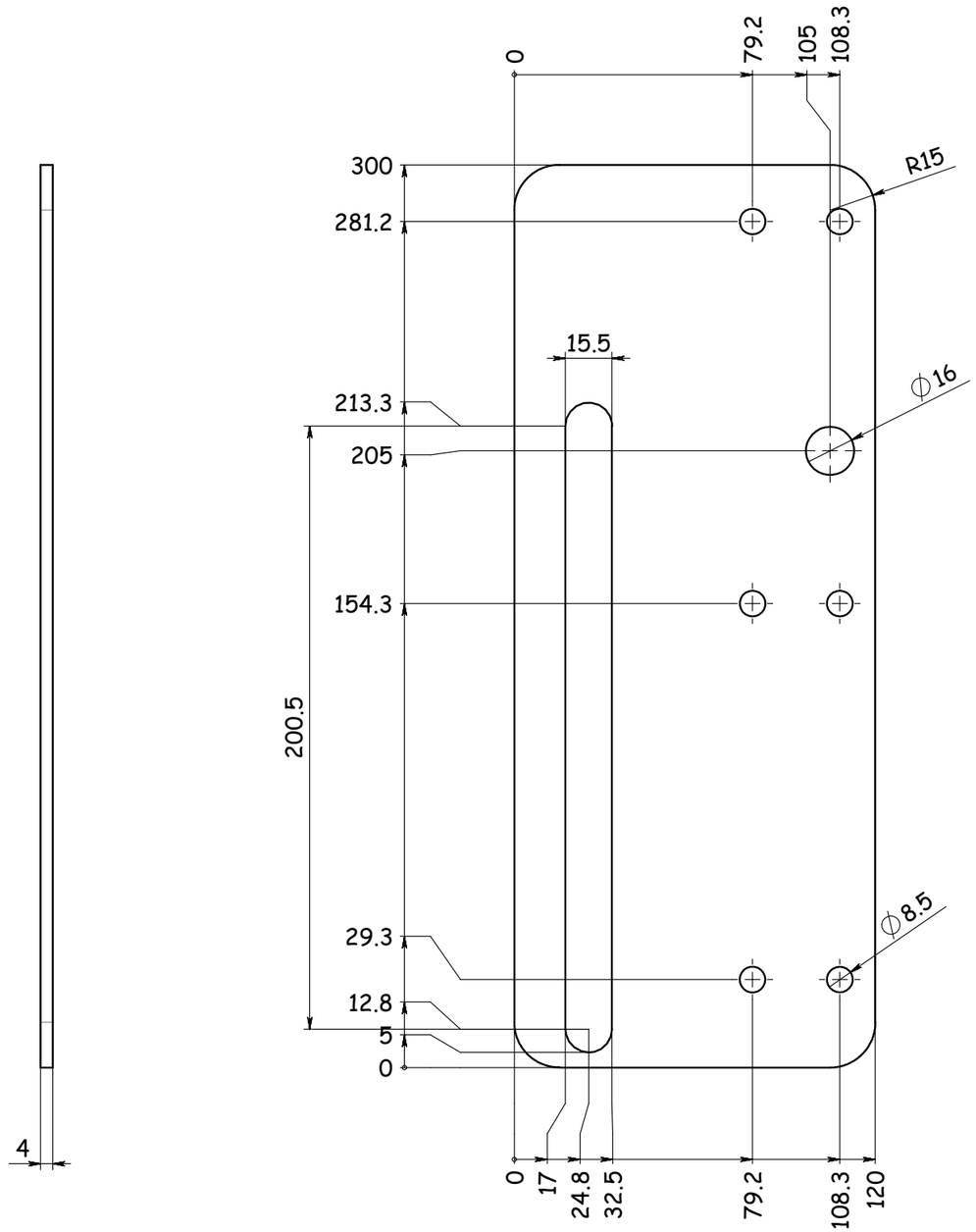

Modifica	Descrizione	Data
E	-	-
D	-	-
C	-	-
B	-	-
A	-	-

N°pezzi -	Peso [g] 0.996	Autore disegno Giorgio Vecchio	Scala 1:2	Data disegno -
Materiale Acciaio	Tratt. protettivo e finitura superficiale -	Autore 3D Giorgio Vecchio	A3	
Descrizione Piastra corta		Nome File Dis: T519 3344 B02 Nome File 3D: T519 3344B A00		Tolleranza gen -
		Commessa -	N° Disegno 334455	

via Roma 321/2 - 16030 Pieve Ligure (GE)
Tel/Fax 0103463132
giove72@tiscali.it - www.absolute2001.it

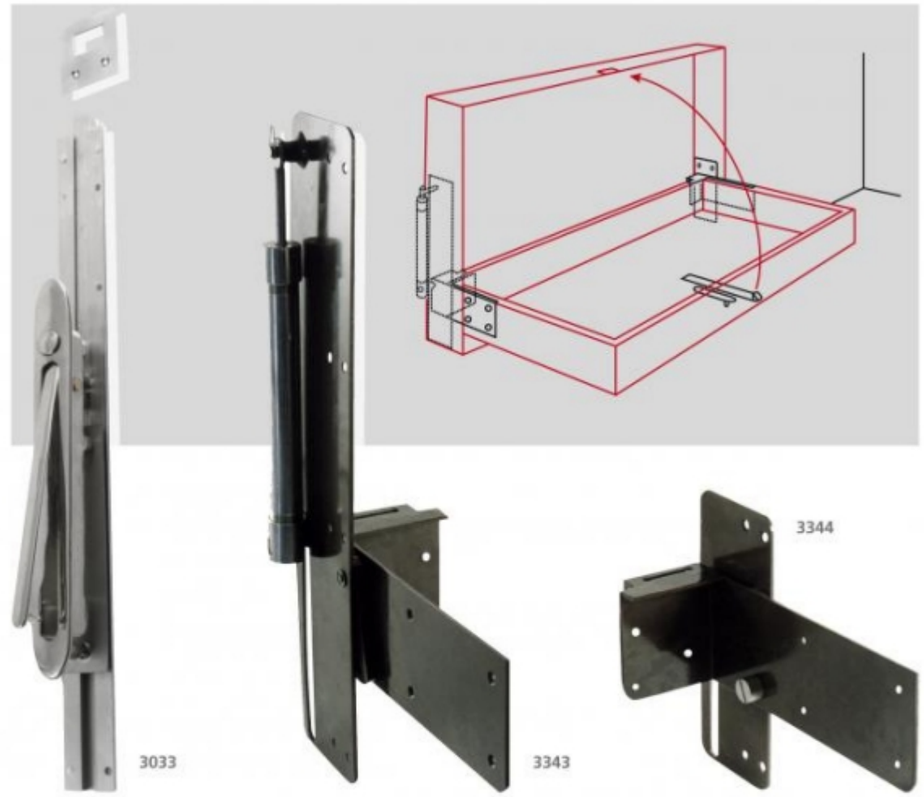

3033-3343-3344

Apparecchiatura per letto ribaltabile a filo

Composta da:
una coppia di cerniere che sostengono il letto in posizione di apertura;
un ammortizzatore a scomparsa che agisce nella fase di apertura del letto;
una chiusura a scrocco azionata da maniglia a filo con pulsante.
Può essere fornita con ammortizzatore a sinistra, come illustrato, oppure a destra. Video

3343: **Ammortizzatore**
3033: **Chiusura a scrocco con scontro e maniglia a pulsante**
3344: **Coppia cerniere acciaio** - Piastra fissa larghezza: 120 mm - Squadra ribaltabile altezza: 120 mm

3033-3343-3344

Device for tilting beds

Comprising a pair of hinges having a damper out of sight and a lock with flush handle and push button. Video

3343: **Damper**
3033: **Lock with flush handle and push button**
3344: **Pair of steel hinges** - Plate width: 120 mm - Tilting square high: 120 mm